RX4331

0.1_17

Ricevitore radio monocanale ad autoapprendimento 433,92 MHz

One-channel self-learning Radio Receiver, frequency 433.92 MHz

Récepteur radio 1-canal à auto-apprentissage, fréquence 433.92Mhz

Receptor radio para 1 canal, frecuencia 433,92 MHz

Receptor rádio 1 canal, frequência 433.92 MHz

1 kanäliger selbst-lernender Funkempfänger, Frequenz 433.92 Mhz

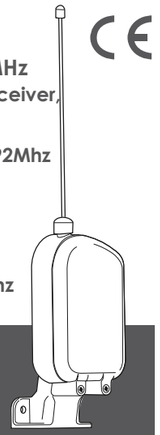

Manuale per l'installazione
Installation manual
Notice d'installation et utilisation
Manual de instalación
Manual de instalação
Bedienungsanleitung

made in Italy

www.proteco.net

PROTECO GATE AUTOMATIONS

PROTECO S.r.l.
Via Neive, 77 - 12050 Castagnito (CN) ITALY
Tel. +39 0173 210111 - Fax +39 0173 210199 - info@proteco.net

CARATTERISTICHE TECNICHE -TECHNICAL SPECIFICATIONS
CARACTERISTQUES TECHNIQUES - ESPECIFICACIONES TÉCNICAS
CARACTÉRISTICAS TÉCNICAS - TECHNISCHE DATEN

Alimentazione - Power supply Alimentation - Alimentación Alimentação - Versorgung	12 - 24Vac/dc
Frequenza - Radio frequency - Fréquence Frecuencia - Frequência - Frequenz	433,92 Mhz
Assorbimento - Stand-by absorption Consommation à vide - Absorción Consumo - Stand-by Absorption	30 mA
Codici - Encoding - Décodage Codificación - Tipo de código - Encoding	12-24 bit / Rollig-code
n° max. codici - Radio codes storage (No.) n° max némoire codes Capacidad (No.) Memorização de códigos TX (No.) Kodeanzahl	64
n° Canali - Radio channels (No.) n° Canaux radio - Canales (No.) Canais (No.) - Kanäle	1
Temperatura d'esercizio Working temperature Tem. de fonctionnement Temperatura de servicio Temperatura de funcionamento Betriebstemperatur	-20° /+55° C
Contatto relè Relays contact Contact relais Contactos Relé Contactos Relé Relays Kontakte **CH1**	Monostabile (impulso) Monostable (pulse working) Monostable (impulsion) monostable (tipo de pulso) Funcionamento mono-estável monostable (Impuls)
Portata contatto - Relays capacity Contacts relais - Capacidad Relé Capacidade Relé - Relays Fähigkeit	max 1A, 30V

Fig.1

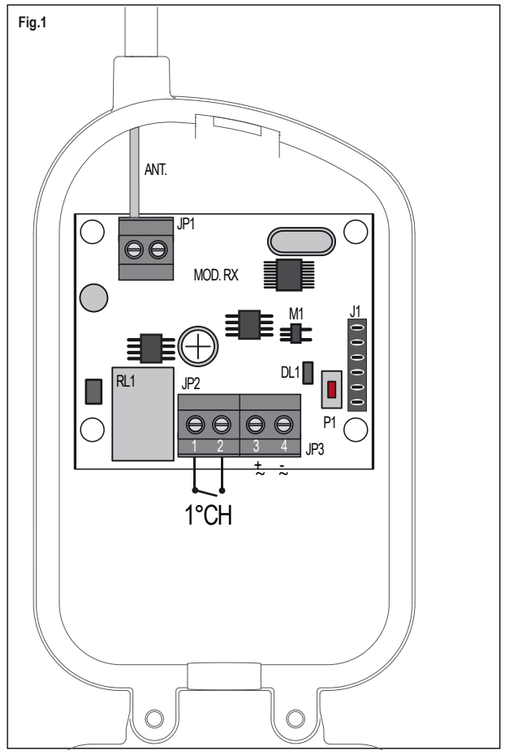

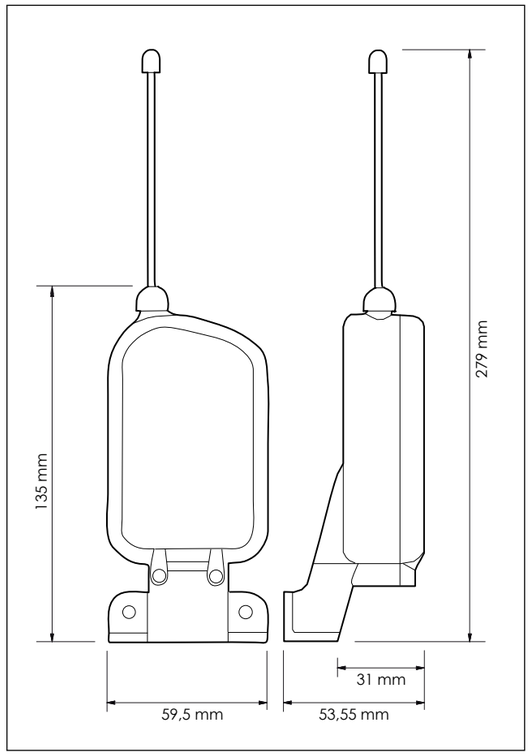

Fig.2

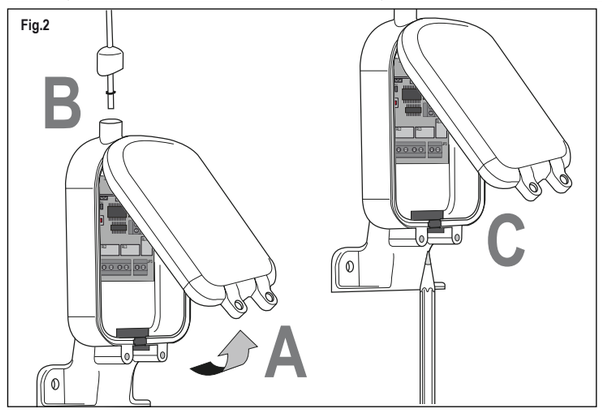

Fig.3

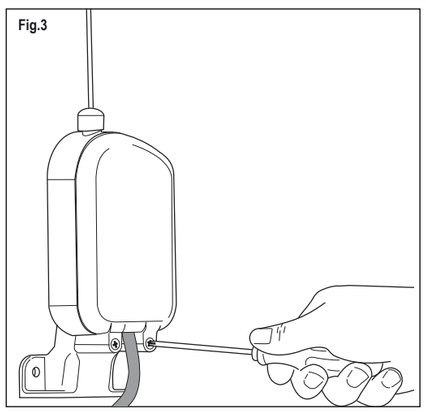

Italiano

AVVERTENZE E PRECAUZIONI PER LA SICUREZZA E L'USO

Il presente manuale è rivolto esclusivamente a personale professionalmente competente.
Leggere attentamente prima di procedere con l'installazione: un'errata installazione può essere fonte di pericolo.
Conservare con cura questo manuale per interventi futuri di manutenzione.
Prima di iniziare l'installazione verificare l'integrità del prodotto.
Verificare che la superficie prescelta per l'installazione sia solida e possa garantire un fissaggio stabile.

Prima di alimentare il ricevitore accertarsi che la tensione di ingresso sia uguale alla tensione di uscita della morsettiera sulla centrale elettronica.
Prima di eseguire interventi di installazione o manutenzione sull'impianto disconnettere sempre il dispositivo dalla rete di alimentazione.

DESCRIZIONE PRODOTTO E DESTINAZIONE D'USO

Questo prodotto è un dispositivo di ricezione radio destinato agli impianti di automazione per cancelli, portoni, porte garage, barriere stradali o similari.
Qualsiasi altro uso diverso dal quello descritto è da considerarsi improprio e vietato.
Il ricevitore RX4331 è compatibile con tutti radiocomandi Proteco frequenza 433.92 MHz a **CODICE FISSO** o a **ROLLING CODE**.

COMPONENTI SCHEDA

P1 = Pulsante PROGRAMMAZIONE / CANCELLAZIONE
RX = Modulo RICEVITORE
JP1 = Morsettiera ANTENNA (calza - antenna)
JP2 = Morsettiera **1°** CANALE
JP3 = Morsettiera ALIMENTAZIONE
DL1 = Led di SEGNALAZIONE
M1 = EEPROM

POSIZIONAMENTO SCHEDA RX4331 NEL CONTENITORE

Mantenere una distanza minima di 5m tra un ricevitore e l'altro.
Installare preferibilmente in alto e lontano da strutture in metallo o in cemento armato.

a) Sollevare e togliere il coperchio (**dettaglio A Fig. 2**).
b) Inserire l'antenna nell'apposito foro facendo attenzione che sullo stelo sia posizionato il tappino e la guarnizione come da **dettaglio B** (**Fig. 2**).
c) Assicurarsi che lo stelo sia inserito a fondo nel morsetto corrispondente. Avvitare la vite.
d) Inserire il cavo nell'apposito passacavo, avendolo in precedenza forato con una matita, **dettaglio C** (**Fig. 2**).
e) Dopo aver eseguito i collegamenti vedi **Fig. 1** e provveduto alla memorizzazione dei telecomandi vedi "PROGRAMMAZIONE" chiudere il coperchio e fissarlo con le due viti in dotazione (**Fig. 3**).

PROGRAMMAZIONE

Il ricevitore è predisposto per essere utilizzato con trasmettitori radio a **CODICE FISSO** o **ROLLING CODE** 433,92 Mhz.
È necessario individuare la tipologia del trasmettitore da utilizzare prima di iniziare la procedura di MEMORIZZAZIONE.
Una volta memorizzato il primo trasmettitore il ricevitore funzionerà solo con trasmettitori di quel tipo:
CODICE FISSO se il primo trasmettitore memorizzato è a codice fisso, o ROLLIG CODE se il primo trasmettitore memorizzato è rollig code.

SENZA POSSIBILITÀ DI RESET.

AUTOAPPRENDIMENTO CODICI

a) Premere il pulsante **P1**, il **Led DL1** lampeggia, rilasciare il pulsante.
b) Premere per 2/3 sec. il pulsante **P1**, il Led si **accende a luce fissa, rilasciare il pulsante.**
c) Premere e mantenere premuto il pulsante **P1** e contemporaneamente inviare il codice da memorizzare con il trasmettitore.
Il **Led si spegne**. **Il trasmettitore è stato memorizzato.**

Nel caso di codice già inserito o memoria esaurita il LED LAMPEGGIA.

d) Rilasciare il pulsante **P1** il **Led si ACCENDE**.
N.B.: Ripetere l'operazione dal **punto c)** per memorizzare eventuali altri trasmettitori o attendere 10 sec. dopodichè il ricevitore uscirà automaticamente dalla programmazione.

CANCELLAZIONE DEI CODICI

N.B.: È POSSIBILE SOLO LA CANCELLAZIONE TOTALE DI TUTTI I CODICI MEMORIZZATI

Premere e mantenere premuto il pulsante **P1**,
il **Led si accende a luce fissa** per circa 10 secondi .
Il **Led si spegne**, **tutti i codici sono stati cancellati.**

SMALTIMENTO

Non disperdere nell'ambiente.
Alcuni componenti elettronici potrebbero contenere sostanze inquinanti.
Smaltire i materiali attraverso i centri di raccolta previsti e nel rispetto delle norme in vigore a livello locale.

DICHIARAZIONE DI CONFORMITÀ CE

Il fabbricante PROTECO Srl con sede in via Neive77, 12050 Castagnito, Italy dichiara i Ricevitori della serie RX4331 sono conformi ai requisiti essenziali previsti dalla direttiva EMC 2014/30/EU.

Castagnito 01.09.2017

Marco Gallo
Amministratore Delegat

English

WARNINGS

This manual is only for professional or qualified installers.
Improper installation may cause serious damage, follow all installation instructions carefully.
Keep this manual for future consultation and maintenance.
Before installing, check the integrity of the product.
Make sure the chosen location is suitable for a stable fixing.

Before connecting make sure the receiver input voltage and the control unit's output voltage match.
Always cut off the power supply before performing any maintenance on the system.

DESCRIPTION AND INTENDED USE

This receiver is intended for use on electric gates, garage doors, park barriers and similar systems.
Any installation and/or use other than that specified in this manual is forbidden.
RX4331 radio receiver is can work with all PROTECO brand remote controls 4334.92MHz with fixed or rolling-code system.

COMPONENTS

P1 = PROGRAMMING/DELETING key
RX = RECEIVING module
JP1 = AERIAL plugs
JP2 = Radio channel 1 plug
JP3 = POWER input
DL1 = SIGNALING Led
M1 = EEMPROM

INSTALLATION

Keep a minimum distance of 5m from other radio receiving units. Install on the top and away from metal or concrete bodies.

a) Lift up and remove the cover (**Fig. 2-A**).
b) Insert the aerial with seal and cap as shown in the picture (**Fig. 2-B**).
c) Make sure the stem is well placed in the corresponding plug and fasten it.
d) Pierce the cable-seal and pass the cable through it (**Fig. 2-C**).
e) After completing the wiring according to the scheme (Fig.1) and after storing the remote controls, according to the "PROGRAMMING SECTION", close the cover and fasten with the provided screws (Fig. 3).

PROGRAMMING

RX4331 receiver can work with PROTECO's remote controls frequency 433.92 MHz featuring **FIXED RADIO CODE** or **ROLLING CODE**.
BEFORE PROGRAMMING make sure of what type of remote control you want to use with the receiver.
Once the first remote control is stored, the receiver will only accept that kind of code:
FIXED CODE if this is the one stored or ROLLING CODE.

There is NO possibility to RESET after this.

STORING A REMOTE CONTROL

a) Press **P1** on the receiver, **DL1** light flashes. Release the key.
b) Press and hold **P1** key for 2/3 seconds until **DL1** light stays on and then release the key.
c) Press again and hold **P1** key of the receiver and at the same time press the key of the remote control to store it. **DL1** light turns off : **the remote control's radio code has been successfully stored on the receiver.**

If the same radio code is already stored into the receiver or if storage memory is full, DL1 flashes continuously.

d) Release now **P1** key, **DL1** light turns on again.
WARNING: To store more remote controls, please repeat the a.m. procedure from step c).
Otherwise, the receiver unit will automatically exit from programming mode within 10 seconds.

DELETING REMOTE CONTROLS FROM STORAGE

WARNING! It is not possible to delete a single radio code.
The deleting procedure will cancel all remotes stored.

Press and hold on key **P1**.
DL1 light turns on and stays still for 10 seconds.
DL1 light turns off, all remote controls previously stored have now been deleted from the receiver's memory.

DISPOSING OF THE PRODUCT

Dispose responsibly.
Dispose of the packaging and the device properly at the end of its life cycle, following the applicable laws in the country where the device is installed.

CE DECLARATION OF CONFORMITY

The manufacturer PROTECO Srl declares that RX4331 radio receiver units comply to the essential requirements of RED 2014/53/CE Directive as well as EMC 2014/30/EU for the use the products have been designed for.

Castagnito, 01.09.2017

Marco Gallo
C.E.O.

Français

RECOMMANDATIONS GENERALES DE SECURITE

Lire soigneusement, cette notice est destinée aux professionnels qualifiés.
Une mauvaise installation peut être cause de dommages et/ou danger.
Conservez cette notice pour tout besoin futur.
Avant de commencer l'installation, vérifier l'intégrité du produit.
Vérifiez que la surface d'installation soit solide et plate pour garantir une bonne fixation du dispositif.

Avant d'alimenter le récepteur vérifiez que la tension d'entrée correspond à la tension de sortie de la carte de gestion. Avant de procéder à l'entretien système, débranchez toujours l'appareil du réseau d'alimentation.

DESCRIPTION DU PRODUIT ET UTILISATION PRÉVUE

RX4331 est un dispositif de réception radio prévu pour des systèmes d'automatisation de portails, de portes de garage et de barrières routières.
Toute autre utilisation est inappropriée et interdite.
Le récepteur RX4331 est compatible avec toutes les télécommandes à marque PROTECO fréquence 433.92 MHz à code fixe ou rolling-code.

COMPOSANTS DE LA CARTE

P1 = Touche PROGRAMMATION/EFFACEMENT
RX = Module RECEPTEUR
JP1 = Bornier ANTENNE (signal - antenne)
JP2 = Bornier CANAL RADIO
JP3 = Bornier ALIMENTATION
DL1 = Voyant LED
M1 = Mémoire EEPROM

INSTALLATION

Pour un fonctionnement optimal du système installer le récepteur loin de grand masses métalliques ou structures en béton armé.
Garder une distance minimum de 5 m de autres radios récepteurs sur place.

a) Soulever le couvercle du boitier (**Fig. 2-A**).
b) Introduire l'antenne avec joint d'étanchéité et protection comme dans le détail (**Fig. 2-B**).
c) S'assurer que la tige arrive bien au fond dans le bornier correspondant et visser.
d) Percer la membrane presse-étoupe et faire passer le câble (**Fig. 2-C**).
e) Faire les branchements selon le schéma (**Fig.1**)
f) Une fois terminé la programmation des codes radio et la mise en service, fermer le boitier et visser le couvercle (**Fig. 3**).

PROGRAMMATION

Le récepteur RX4331 est conçu pour l'utilisation avec télécommandes fréquence 433.92 Mhz avec **CODE RADIO FIXE** ou **ROLLING CODE**.
Il faut d'abord identifier la typologie des télécommandes AVANT de démarrer toute **MEMORISATION** des codes.
Une fois que la première télécommande a été mémorisée le récepteur fonctionnera exclusivement avec la même typologie de télécommande: **CODE FIXE si la première télécommande était à code fixe ou ROLLING CODE si la première télécommande mémorisée était rolling code**.

Il n'y a pas de possibilité de RESET.

MEMORISATION DES CODES RADIO

a) Appuyer la touche **P1**. Le voyant **DL1** clignote, relâcher la touche **P1**.
b) Appuyer au nouveau et maintenir enfoncée la touche **P1** pour 2/3 seconds jusqu'à que le voyant **DL1** s'allume fixe et relâcher la touche.
c) Appuyer à nouveau et maintenir enfoncée la touche **P1** du récepteur et dans le même temps appuyer sur la touche de la télécommande qu'on veut mémoriser.
Le voyant DL1 s'éteint, la télécommande a été mémorisée avec succès.

Si le code radio a déjà été mémorisé en précédence ou il n'y a pas de mémoire disponible, le voyant DL1 CLIGNOTE pour signaler l'anomalie.

d) Relâcher enfin la touche **P1**, le voyant **DL1** s'allume.
Pour mémoriser des autres télécommandes, répéter la procédure à partir du point c).
Autrement la carte sortira automatiquement de la modalité de programmation dans 10 seconds.

EFFACEMENT des codes radio

N.B. = Il est possible seulement d'EFFACER TOUS LES CODE RADIO de la mémoire au même temps.

Appuyer et maintenir enfoncée la touche **P1** pour environ 10 seconds jusqu'à que le voyant **DL1** s'éteint. Tous les codes radio sont maintenant effacés de la mémoire.

MISE AU REBUT

Ne pas abandonner dans la nature.
Certains composants électroniques pourraient contenir de substances polluantes.
Confier les matériels aux déchetteries et aux points de recyclages selon les normes en vigueur.

DECLARATION DE CONFORMITE CE

Le fabricant PROTECO Srl dont le siège se situe à Castagnito, via Neive77, 12050 Italie, déclare que les récepteurs radio RX4331 sont conformes aux exigences essentielles prévues par la Directive RED 2014/53/CE ainsi que la directive EMC 2014/30/EU pour l'utilisation à laquelle les produits sont destinés.

Castagnito 01.09.2017

Marco Gallo
Amministratore Delegat

Español

ADVERTENCIAS

Este manual es sólo para instaladores profesionales o cualificados.
Una instalación incorrecta puede causar daños graves, siga atentamente todas las instrucciones de instalación.
Guarde este manual para futuras consultas y mantenimiento.
Antes de instalar, compruebe la integridad del producto.
Asegúrese de que la ubicación elegida es adecuada para una fijación estable.

Antes de conectar el dispositivo, asegúrese de que la tensión de entrada del receptor y la salida del cuadro de maniobra tengan el mismo voltaje.
Corte siempre la alimentación antes de realizar cualquier mantenimiento al sistema.

DESCRIPCIÓN Y USO PREVISTO

Este receptor está diseñado para puertas eléctricas, puertas de garaje, barreras y sistemas similares.
Se prohíbe cualquier instalación y/o uso que no sea el especificado en este manual.
El receptor radio RX4331 puede funcionar con todos los mandos a distancia de marca PROTECO, frecuencia 4334.92 MHz código fijo o rolling-code.

COMPONENTES

P1 = Tecla de PROGRAMACIÓN/ BORRAR
RX = Modulo RECEPTOR
JP1 = Entrada ANTENA (malla – señal)
JP2 = Entrada 1° CANAL RADIO
JP3 = Entrada ALIMENTACIÓN
DL1 = Led de SEÑALIZACIÓN
M1 = EEPROM

INSTALACIÓN

Mantenga una distancia mínima de 5 m de otras unidades receptoras radio.
Instale de preferencia en posición alta lejo de estructuras metálicas o de hormigón armado.

a) Levante la cubierta como se muestra en la imagen (**Fig. 2-A**).
b) Inserte la antena como se muestra en la imagen (**Fig. 2-B**).
c) Asegúrese de que el vástago esté bien colocado en el tapón correspondiente y fíjelo.
d) Perfore el pasador y pase el cable a través (**Fig. 2-C**).
e) Acabe el cableado según el esquema (**Fig.1**)
f) Después de programar reponga la cubierta y apriete utilizando los tornillos facultados (**Fig. 3**).

PROGRAMACIÓN

El receptor RX4331 acepta todos mandos PROTECO con frecuencia 433.92 MHz, **CÓDIGO FIJO** o **ROLLING CODE**.
ANTES DE PROGRAMAR, asegúrese de qué tipo de mando desea grabar.
Una vez que el primer mando ha sido grabado, el receptor sólo aceptará mandos con ese tipo de código: **CÓDIGO FIJO o ROLLING CODE, pero sólo uno de ellos.**

No hay posibilidad de RESET.

CÓMO GRABAR CONTROLES REMOTOS

a) Presione **P1**, la luz **DL1** destella y soltar.
b) Mantenga pulsada la tecla **P1** durante 2/3 segundos hasta que la luz **DL1** permanezca encendida y despué suelte.
c) Pulse de nuevo y mantenga pulsada la tecla **P1** del receptor y, al mismo tiempo, pulse la tecla del mando que desea grabar. La luz **DL1** se apaga: el código del mando ha sido almacenado.

Si el mismo código radio ya está almacenado en el receptor o si la memoria de almacenamiento está llena, la luz DL1 destella de modo continuo.

d) Suelte ahora la tecla **P1**, la luz **DL1** se vuelve a encender.
Para almacenar más controles remotos, repita el procedimiento desde el paso c).
De lo contrario, la unidad receptora saldrá automáticamente del modo de programación en 10 segundos.

CÓMO BORRAR CONTROLES REMOTOS

ATENCIÓN: NO ES POSIBLE BORRAR CONTROLES REMOTOS INDIVIDUALMENTE

Presione y mantenga presionada la tecla **P1** del receptor.
La luz **DL1** se enciende y permanece fija unos 10 segundos. La luz **DL1** se apagua.
Todos los controles remotos almacenados previamente se han borrado de la memoria del receptor.

ELIMINACIÓN

Deseche responsablemente.
Deseche el embalaje y el dispositivo correctamente al final de su ciclo de vida, siguiendo las leyes aplicables en el país donde está instalado.

CE DECLARACIÓN DE CONFORMIDAD

El fabricante PROTECO Srl declara que las unidades receptoras de radio RX4331 cumplen los requisitos esenciales de la Directiva RED 2014/53 / CE así como la EMC 2014/30 / EU para el cual uso los productos han sido diseñados.

Castagnito, 01.09.2017

Marco Gallo
Administrador Delegad

Português

VISOS DE SEGURANÇA

Este manual é apenas para instaladores profissionais ou qualificados.
Uma instalação incorreta pode causar sérios danos, siga cuidadosamente todas as instruções de instalação.
Guarde este manual para futuras referências e manutenção.
Antes de instalar, verifique a integridade do produto.
Certifique-se de que o sitio escolhido seja adequado para uma fixação estável.

Antes de conectar o dispositivo, verifique se a tensão de entrada do #receptor e a saída do painel de controle têm a mesma tensão.
Sempre desligue a alimentação antes de realizar qualquer manutenção do sistema.

DESCRIÇÃO E USO PREVISTO

Este receptor é projetado para portões elétricos, portas de garagem, barreiras e sistemas similares.
É proibida qualquer instalação e / ou uso diferente daquela especificada neste manual.
O receptor rádio RX4331 permite incorporar todos os emissores PROTECO 4334,92 MHz, com código fixo ou rolling code.

COMPONENTES

P1 = PROGRAMAÇÃO/ APAGAR
RX = Modulo RECEPTOR
JP1 = Entrada ANTENA
JP2 = Saída contacto CH 1
JP3 = Alimentação
DL1 = Led de sinalização
M1 = Eeprom

INSTALAÇÃO

Mantenha uma distância mínima de 5 m de outras receptoras radio.
É preferível posicionar a placa receptora num ponto alto e longe de estruturas metálicas ou de concreto armado.

a) Tire a tampa do receptor (**Fig. 2-A**).
b) Coloque a antena devidamente no seu sitio (**Fig. 2-B**).
c) Certifique-se de que a antena esteja firmemente inserida. Aperte o parafuso.
d) Insira o cabo no prensa-cabos, previamente perfurado com um lápis (**Fig. 2-C**).
e) Termine a conexão conforme o esquema **(Fig.1**)
f) Depois de carregar os comandos, coloque a tampa para fechar (**Fig. 3**).

PROGRAMAÇÃO

O receptor RX4331 permite incorporar todos os comandos PROTECO com frequência 433.92 MHz, **CÓDIGO FIXO** ou **ROLLING CODE**.
ANTES DE PROGRAMAR, verifique o tipo de controle que deseja gravar.
Uma vez que o primeiro comando foi gravado, o receptor apenas aceitará comandos deste tipo: **CÓDIGO FIXO ou ROLLING CODE**.

NÃO É POSSÍVEL FAZER RESET.

PROGRAMAÇÃO DE COMANDOS

a) Pressione a tecla **P1**, o led começa a piscar e soltar.
b) Presione a tecla **P1** continuamente por 2/3 segundos até o led **DL1** acender fixo e soltar.
c) Volte a apretar na tecla **P1** continuamente e juntamente envie o código do comando que deseja carregar.

Quando o led DL1 desligar, a programação no canal estará completa.
Quando a memória estiver cheia ou quando um código estiver já carregado no receptor, o Led DL1 começa a piscar seguidamente.

d) Solte **P1**, o led **DL1** volta acender.
Para programar mais comandos basta repetir desde o passo c).
Caso contrário, a unidade receptora desliga-se em 10 segundos.

APAGAR OS COMANDOS

ATENÇÃO: NÃO É POSSÍVEL APAGAR UM COMANDO SÓ

Presione a tecla **P1** continuamente até o led acender fixo por 10 segundos.
Quando o led **DL1** apagar os comandos estarão apagados.

ESCOAMENTO

Não dispersar no ambiente .
Partes deste produto podem conter substâncias poluentes.
Eliminar o material através de centros de recolha em conformidade com as normas em vigor.

DECLARAÇÃO DE CONFORMIDADE

PROTECO Srl declara que os receptores RX4331, cumprem com a Directiva RED 2014/53/CE e EMC 2014/30/EU para o uso pretendido.

Castagnito, 1de Setembro 2017

Marco Gallo
Gerente

Deutsch

WARNUNG

Eine fehlerhafte Programmierung kann Schaden zufügen, den Anleitungen sorgfältig folgen.
Dieses Handbuch für zukünftigen Benutz bewahren.
Vor der Montierung die Unversehrtheit des Produktes testen.
Versichern Sie sich, dass die Montierungsoberfläche geeignet uns stabil ist.

Vor dem Anfang der Verkabelung, überprüfen dass die Eingangspannung gleich wie die Ausgangspannung auf dem Klemmbrett der Steuerung ist. Vor jedem Wartungsvorgang die Hauptversorgung immer abschalten.

BESCHREIBUNG UND GEBRAUCH

Dieser Empfänger ist für automatische Tore, Garagentore, Schrankendbäume usw geeignet.
Jeder andere Installation oder Gebrauch ist verboten.
RX4331 Funkempfänger kann mit sämtlichen PROTECO Handsender funktionieren, entweder mit festem oder rolling Code.

STEUERUNGSTEILE

P1 = Programmierung
P2 = Löschen
RX = Empfangsmodul
JP1 = Eingang Antenne
JP2 = Radiokanal 1 Eingang
JP3 = Klemmbrett für Hauptversorgung
DL1 = Anzeuge LED
M1 = EEPROM

INSTALLATION

Einen Abstand von mindestens 5 m von anderen Funkempfängern halten.
Am besten auf Strukturen aus Metall oder Beton in eine Höhe Position montieren

a) Den Deckel hochziehen und wegnehmen (**Bild 2**).
b) Die Antenne an den dazu bestimmtes Loch einstecken (**Bild 2**).
c) Sich versichern dass beide den Plastikpfropfen und die Dichtung am Schaft sind.
d) Die Kabeldichtung durchlöchern und das Kabel an den Kabeldurchgang einstecken
e) Die Verkabelung laut Schema vervollständigen (**Bild 1**) und nach dem Einlernen der Fernbedienungen (Siehe PROGRAMMIERUNG) den Deckel schließen und einschrauben (**Bild 3**).

PROGRAMMIERUNG

RX4331 Empfänger kann mit PROTECO Handsender mit 433.92 MHz Frequenz funktionieren, entweder mit festem oder rolling Kode.
Vor der Programmierung, sollten Sie entscheiden welche Art von Handsender mit dem Empfänger benutzt wird.
Wenn Der erste Handsender eingelernt worden ist, wird der Empfänger nur mit des selben Art von Fernbedienungen funktionieren: entweder Fest oder Rolling Kode – **OHNE Zurücksetzungsmöglichkeit**

Nach der Vollziehung dieses Vorgangs, gibt es keine Rücksetzmöglichkeit.

EINLERNEN eines Handsenders

a) P1 wiederholt drücken um den Funkcode zu wählen.
DL1 Licht blinkt: die Taste Lassen.
b) **P1** Taste 2/3 Sekunde halten bis **DL1** Licht bleibt auf und danach die Taste lassen.
c) Noch einmal **P1** drücken und weiter drücken und gleichzeitig die Taste auf dem Handsender drücken um sie einzulernen.

DL1 schaltet aus: der Radiokode wurde mit Erfolg auf dem Empfänger eingelernt.
Wenn der gleiche Radiokode schon im Empfänger gespeichert wurde oder wenn die Einlerneoberfläche voll ist, blinkt DL1 dauernhaft.

d) Taste **P1** blinkt del **LED** schaltet ein.
Um mehrere Handsender einzulernen, den obenen Vorgang wiederholen von Stufe c), sonst wird der Empfänger die Programmierung innerhalb 10 Sekunden beendens.

EINGELERNTE HANDSENDER LÖSCHEN

- **ALLE HANDSENDER ZUSAMMEN LÖSCHEN**

P1 Taste drücken und weiterdrücken um Löschfunktion zu aktivieren:
DL1 schaltet an und bleibt ca 10 Sekunden.
Das Licht schaltet aus und alle eingelernte Handsender sind gelöscht worden.

ENTSORGUNG

Verantwortlich entsorgen.
Die Verpackung laut den heimlichen bestehenden Vorschriften entsorgen.

CE KONFORMITÄTSERKLÄRUNG

Der Hersteller PROTECO Srl erklärt, dass der Empfänger RX4331 entspricht den ausschließlichen Anforderungen der RED 2014/53/CE Richtlinie und auch EMC 2014/30/EU wofür dieses Produkt entworfen worden ist.

Castagnito, 01.09.2017

Marco Gallo
Geschäftsführer

RX4334

0.1_17

Ricevitore radio quadricanale ad autoapprendimento 433,92 MHz

4-channel self-learning Radio Receiver, frequency 433.92 MHz

Récepteur radio 4-canaux à auto-apprentissage, fréquence 433.92Mhz

Receptor radio para 4 canales, frecuencia 433,92 MHz

Receptor rádio 4 canais, frequência 433.92 MHz

4 kanäliger selbst-lernender Funkempfänger, Frequenz 433.92 Mhz

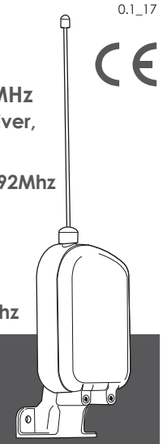

Manuale per l'installazione
Installation manual
Notice d'installation et utilisation
Manual de instalación
Manual de instalação
Bedienungsanleitung

www.proteco.net
made in Italy

PROTECO GATE AUTOMATIONS
PROTECO S.r.l.
Via Neive, 77 - 12050 Castagnito (CN) ITALY
Tel. +39 0173 210111 - Fax +39 0173 210199 - info@proteco.net

CARATTERISTICHE TECNICHE -TECHNICAL SPECIFICATIONS
CARACTERISTQUES TECHNIQUES - ESPECIFICACIONES TÉCNICAS
CARACTÉRISTICAS TÉCNICAS - TECHNISCHE DATEN

Alimentazione - Power supply Alimentation - Alimentación Alimentação - Versorgung		12 - 24Vac/dc
Frequenza - Radio frequency - Fréquence Frecuencia - Frequência - Frequenz		433,92 Mhz
Assorbimento - Stand-by absorption Consommation à vide - Absorción Consumo - Stand-by Absorption		30 mA
Codici - Encoding - Décodage Codificación - Tipo de código - Encoding		12-24 bit / Rollig-code
n° max. codici - Radio codes storage (No.) n° max némoire codes Capacidad (No.) Memorização de códigos TX (No.) Kodeanzahl		64*
n° Canali - Radio channels (No.) n° Canaux radio - Canales (No.) Canais (No.) - Kanäle		4
Temperatura d'esercizio Working temperature Tem. de fonctionnement Temperatura de servicio Temperatura de funcionamento Betriebstemperatur		-20° /+55° C
Contatto relè Relays contact Contact relais Contactos Relé Contactos Relé Relays Kontakte	**CH1 - CH2**	Monostabile (impulso) Monostable (pulse working) Monostable (impulsion) monostable (tipo de pulso) Funcionamento mono-estável monostable (Impuls)
Contatto relè Relays contact Contact relais Contactos Relé Contactos Relé Relays Kontakte	**CH3 - CH4**	Selezionabile (Dip-switch) Dip-switches programming Sélectionnable par Dip switch Dip-switch Funcionamento dip-switches Dip-switches Programmierung
Portata contatti - Relays capacity Contacts relais - Capacidad Relé Capacidade Relé - Relays Fähigkeit		max 1A, 30V

*512 codici mediante modulo di espansione acquistabile in opzione.
Optional extra-storage unit available up to 512 radio codes.
Module expansion à 512 codes disponible en option.
Unidad de almacenamiento adicional, capacidad hasta 512 códigos
É disponível uma unidade de armazenamento adicional com capacidade para 512 códigos.
Optional extra Kodeanzahleinheit bis 512 Kode erhältlich.

Fig.1

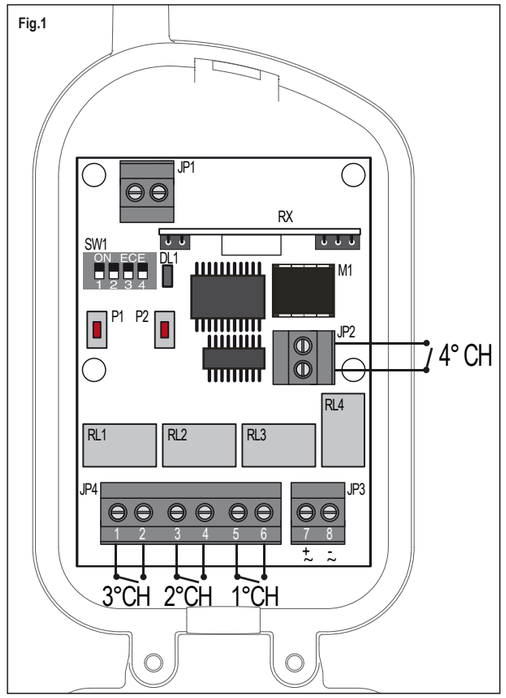

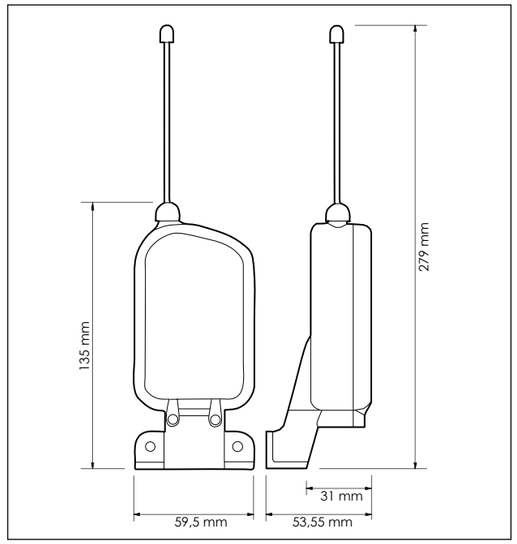

Fig.2

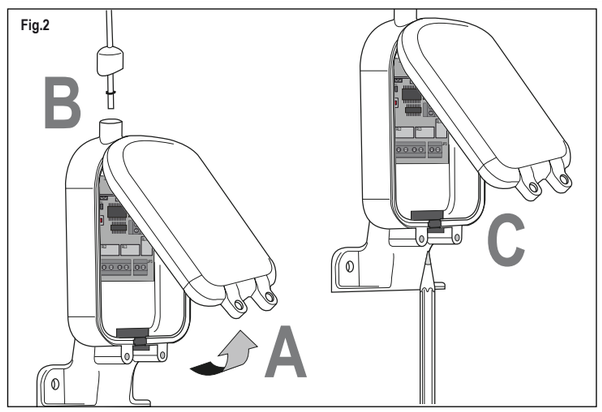

Fig.3

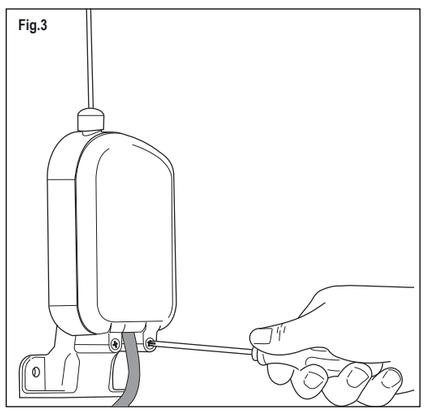

Italiano

AVVERTENZE E PRECAUZIONI PER LA SICUREZZA E L'USO

Il presente manuale è rivolto esclusivamente a personale professionalmente competente.
Leggere attentamente prima di procedere con l'installazione: un'errata installazione può essere fonte di pericolo.
Conservare con cura questo manuale per interventi futuri di manutenzione.
Prima di iniziare l'installazione verificare l'integrità del prodotto.
Verificare che la superficie prescelta per l'installazione sia solida e possa garantire un fissaggio stabile.

Prima di alimentare il ricevitore accertarsi che la tensione di ingresso sia uguale alla tensione di uscita della morsettiera sulla centrale elettronica.
Prima di eseguire interventi di installazione o manutenzione sull'impianto disconnettere sempre il dispositivo dalla rete di alimentazione.

DESCRIZIONE PRODOTTO E DESTINAZIONE D'USO

Questo prodotto è un dispositivo di ricezione radio destinato agli impianti di automazione per cancelli, portoni, porte garage, barriere stradali o similari. Qualsiasi altro uso diverso dal quello descritto è da considerarsi improprio e vietato.
Il ricevitore RX4334 è compatibile con tutti radiocomandi Proteco frequenza 433.92MHZ a **CODICE FISSO** o a **ROLLING CODE**.
E' possibile implementare il lampeggiante con un antenna da esterno (acquistabile separatamente) per il collegamento al modulo radio ricevente dell'automazione.

COMPONENTI SCHEDA

P1 = Pulsante PROGRAMMAZIONE
P2 = Pulsante CANCELLAZIONE
RX = Modulo RICEVITORE
JP1 = Morsettiera ANTENNA (calza - antenna)
JP2 = Morsettiera **4°** CANALE
JP3 = Morsettiera ALIMENTAZIONE
JP4 = Morsettiera **1°- 2°- 3°** CANALE
DL1 = Led di SEGNALAZIONE
M1 = EEPROM espandibile
SW1 = DIP SWITCH di programmazione **3°- 4° CANALE**

POSIZIONAMENTO SCHEDA RX4334 NEL CONTENITORE

Mantenere una distanza minima di 5m tra un ricevitore e l'altro.
Installare preferibilmente in alto e lontano da strutture in metallo o in cemento armato.

a) Sollevare e togliere il coperchio (**dettaglio A Fig. 2**).
b) Inserire l'antenna nell'apposito foro facendo attenzione che sullo stelo sia posizionato il tappino e la guarnizione come da **dettaglio B** (**Fig. 2**).
c) Assicurarsi che lo stelo sia inserito a fondo nel morsetto corrispondente. Avvitare la vite.
d) Inserire il cavo nell'apposito passacavo, avendolo in precedenza forato con una matita, **dettaglio C** (**Fig. 2**).
e) Dopo aver eseguito i collegamenti vedi **Fig. 1** e provveduto alla memorizzazione dei telecomandi vedi "PROGRAMMAZIONE" chiudere il coperchio e fissarlo con le due viti in dotazione (**Fig. 3**).

PROGRAMMAZIONE

Il ricevitore è predisposto per essere utilizzato con trasmettitori radio a **CODICE FISSO** o **ROLLING CODE** 433,92 Mhz.
È necessario individuare la tipologia del trasmettitore da utilizzare prima di iniziare la procedura di MEMORIZZAZIONE.
Una volta memorizzato il primo trasmettitore il ricevitore funzionerà solo con trasmettitori di quel tipo: **CODICE FISSO se il primo trasmettitore memorizzato è a codice fisso, o ROLLIG CODE se il primo trasmettitore memorizzato è rollig code.**

SENZA POSSIBILITÀ DI RESET.

AUTOAPPRENDIMENTO CODICI

a) Premere il pulsante **P1** più volte per selezionare il canale desiderato (1°- 2°- 3° - 4° Ch).
Il **Led** lampeggia indicando il canale selezionato. (es.: 1 lampeggio = canale 1, 2 lampeggi = canale 2 ecc..)
b) Premere per 2/3 sec. il pulsante **P1**, il Led si **accende a luce fissa, rilasciare il tasto.**
c) Premere e mantenere premuto il pulsante **P1** e contemporaneamente inviare il codice da memorizzare con il trasmettitore.
Il **Led si spegne**. **Il trasmettitore è stato memorizzato.**

Nel caso di codice già inserito o memoria esaurita il LED LAMPEGGIA.

d) Rilasciare il pulsante **P1** il **Led si ACCENDE**.
N.B.: Ripetere l'operazione dal **punto c)** per memorizzare eventuali altri trasmettitori o attendere 10 sec. dopodichè il ricevitore uscirà automaticamente dalla programmazione.

CANCELLAZIONE DEI CODICI

- **CANCELLAZIONE TOTALE DI TUTTI I CODICI MEMORIZZATI**
  Premere e mantenere premuto il pulsante **P2**, il **Led si accende a luce fissa**.
  Mantenere premuto il pulsante **P2** per circa 10 secondi fino a quando il **Led si spegne**.
  Tutti i codici di tutti i canali sono stati cancellati.

- **CANCELLAZIONE TOTALE DI TUTTI I CODICI DI UN SINGOLO CANALE**
  Premere il pulsante **P1** più volte per selezionare il canale desiderato (1°- 2°- 3° - 4° Ch).
  Il **Led lampeggia indicando il canale selezionato**. (es.: 1 lampeggio = canale 1, 2 lampeggi = canale 2 ecc..)
  Premere e mantenere premuto il pulsante **P2**, il **Led si accende a luce fissa**.
  Mantenere premuto il pulsante **P2** per circa **10 secondi** fino a quando il **Led si spegne**.
  Tutti i codici del canale selezionato sono stati cancellati.

- **CANCELLAZIONE SINGOLO CODICE DI UN CANALE**
  Per utilizzare questa funzione è necessario aver compilato in precedenza un elenco degli utenti.
  Se nel canale selezionato non è presente nessun codice il **Led non si accende**
  Premere il pulsante **P1** più volte per selezionare il canale desiderato (1°- 2°- 3° - 4° Ch).
  Il **Led lampeggia** indicando il canale selezionato. (es.: 1 lampeggio = canale 1, 2 lampeggi = canale 2 ecc..)

Esempio: CANCELLARE IL CODICE MEMORIZZATO NELLA POSIZIONE N°10 DEL 2° CANALE
a) Premere 2 volte il pulsante **P1** per selezionare il **2° canale**, a conferma il Led lampeggerà 2 volte.
b) Premere 10 volte il pulsante **P2** ad ogni pressione il **Led lampeggia una volta**.
Alla fine a conferma della corretta posizione selezionata il Led lampeggerà 10 volte.
La sequenza dei 10 lampeggi verrà ripetuta una seconda volta.
c) Premere il pulsante **P2** e mantenere premuto per 10 secondi, il **Led si accende a luce fissa**.
d) Ad avvenuta cancellazione il Led si spegne. **Il codice memorizzato nella pozione n°10 del 2° canale è stato cancellato.**

Se si vuole uscire uscire **SENZA CANCELLARE NULLA** attendere 10 secondi per tornare in STAND-BY.

SW1 - SWITCH DI PROGRAMMAZIONE CANALE

canali 1°/2° - FUNZIONAMENTO solo MONOSTABILE (ad impulso)
canali 3°/4° - FUNZIONAMENTO con PROGRAMMAZIONE tramite i DIP SWITCH come tabella:

ON ECE
1 2 3 4

3° CANALE

DIP 1	DIP 2	CONTATTO
OFF	OFF	monostabile
ON	OFF	bistabile
OFF	ON	temporizzato 90 sec.

4° CANALE

DIP 3	DIP 4	CONTATTO
OFF	OFF	monostabile
ON	OFF	bistabile
OFF	ON	temporizzato 90 sec.

CONTATTI IN USCITA DEI CANALI N.A. (normalmente aperto)

SMALTIMENTO
Risultati immagini per non disperdere nell'ambiente elettronica Non disperdere nell'ambiente.
Alcuni componenti elettronici potrebbero contenere sostanze inquinanti.
Smaltire i materiali attraverso i centri di raccolta previsti e nel rispetto delle norme in vigore a livello locale.

DICHIARAZIONE DI CONFORMITÀ CE

Il fabbricante PROTECO Srl con sede in via Neive77, 12050 Castagnito, Italy dichiara i Ricevitori della serie RX4334 sono conformi ai requisiti essenziali previsti dalla direttiva EMC 2014/30/EU

Castagnito 01.09.2017

Marco Gallo
Amministratore Delegat

English

WARNINGS

This manual is only for professional or qualified installers.
Improper installation may cause serious damage, follow all installation instructions carefully.
Keep this manual for future consultation and maintenance.
Before installing, check the integrity of the product.
Make sure the chosen location is suitable for a stable fixing.

Before connecting make sure the receiver input voltage and the control unit's output voltage match.
Always cut off the power supply before performing any maintenance on the system.

DESCRIPTION AND INTENDED USE

This receiver is intended for use on electric gates, garage doors, park barriers and similar systems.
Any installation and/or use other than that specified in this manual is forbidden.
RX4334 radio receiver is can work with all PROTECO brand remote controls 4334.92MHz with fixed or rolling-code system.

COMPONENTS

P1 = PROGRAMMING key
P2 = DELETING key
RX = RECEIVING module
JP1 = External AERIAL plugs
JP2 = Radio channel #4 plug
JP3 = MAIN POWER plug
JP4 = Radio channels #1 - #2 - #3 plugs
DL1 = Signalling LED
M1 = EEPROM storage memory
SW1 = Programming DIP-SWITCHES for #3 and #4 radio channels

INSTALLATION

Keep a minimum distance of 5m from other radio receiving units.

a) Lift the case's cover (**Fig. 2-A**).
b) Insert the aerial with seal and cap as shown in the picture (**Fig. 2-B**).
c) Make sure the stem is well placed in the corresponding plug and fasten it.
d) Pierce the cable-seal and pass the cable through it (**Fig. 2-C**).
e) Complete the wiring according to the scheme (**Fig.1**)
f) Close the case after programming and fasten with screws (**Fig. 3**).

PROGRAMMING

RX4334 receiver can work with PROTECO remote controls frequency 433.92 MHz featuring **FIXED RADIO CODE or ROLLING CODE**.
BEFORE PROGRAMMING make sure of what type of remote control do you want to use with the receiver.
Once the first remote control's code is stored into the receiver you will only be able to use it with remote controls of the same kind: **FIXED RADIO CODE or ROLLING CODE.**

There is NO possibility to RESET after this .

STORING A REMOTE CONTROL

a) Repeatedly press **P1** on the receiver to select the radio channel (#1, #2, #3, #4).
DL1 light flashes: 1 flash = radio channel #1, 2 flashes = radio channel #2, 3 flashes = radio channel #3, 4 flashes = radio channel #4.
b) Press and hold **P1** key for 2/3 seconds until **DL1** light stays on and then release the key.
c) Press again and hold **P1** key of the receiver and at the same time press the key of the remote control to store it.
DL1 light turns off : the remote control's radio code has been successfully stored on the receiver.

If the same radio code is already stored into the receiver or if storage memory is full, DL1 flashes continuo.

d) Release now P1 key, DL1 light turns on again.
WARNING: To store more remote controls, please repeat the a.m. procedure from step c).
Otherwise, the receiver unit will automatically exit from programming mode within 10 seconds.

DELETING REMOTE CONTROLS FROM STORAGE

- **DELETING ALL REMOTE CONTROLS AT ONCE**
  Press and hold on receiver **P2** key to entry «deleting mode»: **DL1** light turns on and stays still.
  Keep pressing **P2** key for about 10 seconds until **DL1** light turns off.
  All remote controls previously stored have now been deleted from the receiver's memory.

- **DELETING ALL REMOTES STORED ON A SINGLE RADIO CHANNEL**
  Repeatedly press **P1** on the receiver to select the radio channel (#1, #2, #3, #4).
  DL1 light flashes: 1 flash = radio channel #1, 2 flashes = radio channel #2, 3 flashes = radio channel #3, 4 flashes = radio channel #4.
  Press and hold on receiver **P2** key to entry «deleting mode»: **DL1 light turns on and stays still.**
  Keep pressing **P2** key for about 10 seconds until **DL1** light turns off.
  All radio codes previously stored for the selected channel have now been deleted from the memory.

- **DELETING ONE SPECIFIC REMOTE CONTROL**
  To use this function you need to have previously figured out a map of the remote controls' storing channel and position.
  Repeatedly press **P1** on the receiver to select the radio channel (#1, #2, #3, #4).
  DL1 light flashes: 1 flash = radio channel #1, 2 flashes = radio channel #2, 3 flashes = radio channel #3, 4 flashes = radio channel #4
  If on the radio channel you have selected there are no stored radio codes, **DL1 light does not turn on**.

Then follows the steps below:
Example: DELETE A REMOTE CONTROL THAT HAS BEEN STORED IN POSITION 10th ON RADIO CHANNEL #2
a) Press twice **P2** key on the receiver: **DL1** light flashes twice to confirm radio channel #2 is selected.
b) Press again on **P2** key for 10 time to reach the position: **DL1** flashes once at each pressing. Now release **P2** key.
DL1 light flashes again for 10 times to confirm you are on the 10th storing position.
c) Press once more **P2** key and hold for 10 seconds: **DL1** lights on and stays. Now you can release the key.
d) DL1 light get off.
The radio code previously stored in 10th position of radio channel #2 is now deleted from the memory.

To exit from the « **deleting mode** » wait for 10 seconds without giving any order to the unit.
The receiver will automatically return to stand-by mode

RADIO CHANNELS PROGRAMMING - dip-switches SW1

Radio channel #1 - contact MONOSTABLE (pulse)
Radio channel #2 - contact MONOSTABLE (pulse)

ON ECE
1 2 3 4

#3 Radio channel

DIP 1	DIP 2	CONTACT
OFF	OFF	monostable
ON	OFF	bistable
OFF	ON	timer function (90 seconds)

#4 Radio channel

DIP 3	DIP 4	CONTACT
OFF	OFF	monostable
ON	OFF	bistable
OFF	ON	timer function (90 seconds)

DISPOSING OF THE PRODUCT
Dispose responsibly.
Dispose of the packaging and the device properly at the end of its life cycle, following the applicable laws in the country where the device is installed.

CE DECLARATION OF CONFORMITY

The manufacturer PROTECO Srl declares that RX4334 radio receiver units comply to the essential requirements of RED 2014/53/CE Directive as well as EMC 2014/30/EU for the use the products have been designed for.

Castagnito, 01.09.2017

Marco Gallo
C.E.O.

Français

RECOMMANDATIONS GENERALES DE SECURITE
Lire soigneusement, cette notice est destinée aux professionnels qualifiés.
Une mauvaise installation peut être cause de dommages et/ou danger.
Conservez cette notice pour tout besoin futur.
Avant de commencer l'installation, vérifier l'intégrité du produit.
Vérifiez que la surface d'installation soit solide et plate pour garantir une bonne fixation du dispositif.

Avant d'alimenter le récepteur vérifiez que la tension d'entrée correspond à la tension de sortie de la carte de gestion. Avant de procéder à l'entretien système, débranchez toujours l'appareil du réseau d'alimentation.

DESCRIPTION DU PRODUIT ET UTILISATION PRÉVUE
RX4334 est un dispositif de réception radio prévu pour des systèmes d'automatisation de portails, de portes de garage et de barrières routières.
Toute autre utilisation est inappropriée et interdite.
Le récepteur RX4334 est compatible avec toutes les télécommandes à marque PROTECO fréquence 433.92 MHz à code fixe ou rolling-code.

COMPOSANTS DE LA CARTE

P1 = Touche PROGRAMMATION
P2 = Touche EFFACEMENT
RX = Module RECEPTEUR
JP1 = Bornier ANTENNE (signal - antenne)
JP2 = Bornier canal radio **#4**
JP3 = Bornier ALIMENTATION
JP4 = Bornier canaux radio **#1 - #2 - 3#**
DL1 = Voyant LED signalisation
M1 = Mémoire expansible EEPROM
SW1 = DIP SWITCH programmation canaux radio **#3** et **#4**

INSTALLATION
Pour un fonctionnement optimal du système installer le récepteur loin de grand masses métalliques ou structures en béton armé. Garder une distance minimum de 5m de autres radios récepteurs sur place

a) Soulever le couvercle du boitier (Fig. 2-A).
b) Introduire l'antenne avec joint d'étanchéité et protection comme dans le détail (Fig. 2-B).
c) S'assurer que la tige arrive bien au fond dans le bornier correspondant et visser.
d) Percer la membrane presse-étoupe et faire passer le câble (Fig. 2-C).
e) Faire les branchements selon le schéma (Fig.1)
f) Une fois terminé la programmation des codes radio et la mise en service, fermer le boitier et visser le couvercle (Fig. 3).

PROGRAMMATION
Le récepteur **RX4334** est conçu pour l'utilisation avec télécommandes fréquence 433.92Mhz avec **CODE RADIO FIXE ou ROLLING CODE.**
Il faut d'abord identifier la typologie des télécommandes **AVANT** de démarrer toute **MEMORISATION** des codes.
Une fois que la première télécommande a été mémorisée le récepteur fonctionnera exclusivement avec la même typologie de télécommande : **CODE FIXE si la première télécommande était à code fixe ou ROLLING CODE si la première télécommande mémorisée était rolling code**.

Il n'y a pas de possibilité de RESET.

MEMORISATION DES CODES RADIO
a) Appuyer la touche **P1** plusieurs fois pour sélectionner le canal radio (**#1, #2, #3, #4**).
Le voyant **DL1** clignote pour signaler:
1 clignotement = canal #1, 2 clignotements = canal #2, 3 clignotements = canal #3, 4 clignotements = canal #4.
b) Appuyer et maintenir enfoncée la touche **P1** pour 2/3 seconds jusqu'à que le voyant **DL1** s'allume fixe et relâcher la touche.
c) Appuyer à nouveau et maintenir enfoncée la touche **P1** du récepteur et dans le même temps appuyer sur la touche de la télécommande qu'on veut mémoriser.
Le voyant **DL1** s'éteint, la télécommande a été mémorisée avec succès.

Si le code radio a déjà été mémorisé en précédence ou il n'y a pas de mémoire disponible, le voyant DL1 CLIGNOTE pour signaler l'anomalie.

d) Relâcher enfin la touche **P1**, le voyant **DL1 s'allume**.
Pour mémoriser des autres télécommandes, répéter la procédure à partir du point c).
Autrement la carte sortira automatiquement de la modalité de programmation dans 10 seconds.

EFFACEMENT des codes radio

- **EFFACEMENT COMPLET de la mémoire radio**
  Appuyer et maintenir enfoncée la touche **P2** sur le récepteur pour entrer dans la modalité de effacement: le voyant **DL1** s'allume fixe.
  Maintenir enfoncée la touche **P2** pour environ 10 seconds jusqu'à que le voyant s'éteint.
  Tous les codes radio sont effacés de la mémoire.

- **EFFACEMENT DES TOUS LES CODES RADIO PAR CHAQUE CANAL**
  Appuyer la touche **P1** plusieurs fois pour sélectionner le canal radio (#1, #2, #3, #4).
  Le voyant **DL1** clignote pour signaler: 1 clignotement = canal #1, 2 clignotements = canal #2, 3 clignotements = canal #3, 4 clignotements = canal #4.
  Appuyer et maintenir appuyé la touche **P2** sur le récepteur pour entrer dans la modalité de effacement: le voyant **DL1** s'allume fixe.
  Maintenir enfoncée la touche **P2** pour environ 10 seconds jusqu'à que le voyant s'éteint.
  Tous les codes mémorisés avant sur le canal radio sélectionné sont effacés.

- **EFFACEMENT D'UN SEUL CODE RADIO**

  Pour effacer un seul code radio à la fois il y est indispensable de prévoir un tableau de positionnement des codes et des utilisateurs correspondants lors de la mémorisation des télécommandes.

  Appuyer la touche **P1** plusieurs fois pour sélectionner le canal radio (#1, #2, #3, #4).
  Le voyant **DL1** clignote pour signaler: 1clignotement = canal #1, 2 clignotements = canal #2, 3 clignotements = canal #3, 4 clignotements = canal #4
  Si sur le canal radio sélectionné il n'y a pas des codes mémorisés, le voyant **LED DL1** ne s'allume pas.

Puis procéder comme suit
Exemple: EFFACER LE CODE MEMORISE' EN 10me POSITION SUR LE CANAL RADIO #2
a) Appuyer 2 fois consécutivement sur la touche **P2** du récepteur: le voyant **LED DL1** clignote deux fois pour confirmer que le canal radio #2 est sélectionné.
b) Appuyer encore sur la touche **P2** du récepteur pour 10 fois : à chaque pression le voyant **DL1** clignote une fois. Relâcher. Le voyant **DL1** fera 10 clignotements pour 2 fois consécutives pour confirmer qu'on est sur la 10me position.
c) Appuyer à nouveau sur la touche **P2** e maintenir enfoncé pour 10 seconds: le voyant **DL1** s'allume fixe. Relâcher.
d) Le voyant **DL1** s'éteint. Le code en 10me position du canal radio #2 a été effacé.

Pour sortir de la modalité « effacement » attendre 10 seconds sans donner aucune commande.
La carte réceptrice revient en modalité stand-by.

SW1 - SWITCH DI PROGRAMMAZIONE CANALE
Canal Radio #1 - Monostable (à impulsion)
Canal Radio #2 - Monostable (à impulsion)

#3 Canal Radio

DIP 1	DIP 2	CONTACT
OFF	OFF	monostable
ON	OFF	bistable
OFF	ON	Temporisé (90 seconds)

#4 Canal Radio

DIP 3	DIP 4	CONTACT
OFF	OFF	monostable
ON	OFF	bistable
OFF	ON	Temporisé (90 seconds)

MISE AU REBUT
Ne pas abandonner dans la nature.
Certains composants électroniques pourraient contenir de substances polluantes.
Confier les matériels aux déchetteries et aux points de recyclages selon les normes en vigueur.

DECLARATION DE CONFORMITE CE
Le fabricant PROTECO Srl dont le siège se situe à Castagnito, via Neive77, 12050 Italie, déclare que les récepteurs radio RX4334 sont conformes aux exigences essentielles prévues par la Directive RED 2014/53/CE ainsi que la directive EMC 2014/30/EU pour l'utilisation à laquelle les produits sont destinés.

Castagnito 01.09.2017

Marco Gallo
Amministratore Delegat

Español

ADVERTENCIAS
Este manual es sólo para instaladores profesionales o cualificados.
Una instalación incorrecta puede causar daños graves, siga atentamente todas las instrucciones de instalación.
Guarde este manual para futuras consultas y mantenimiento.
Antes de instalar, compruebe la integridad del producto.
Asegúrese de que la ubicación elegida es adecuada para una fijación estable.

Antes de conectar el dispositivo, asegúrese de que la tensión de entrada del receptor y la salida del cuadro de maniobra tengan el mismo voltaje.
Corte siempre la alimentación antes de realizar cualquier mantenimiento al sistema.

DESCRIPCIÓN Y USO PREVISTO
Este receptor está diseñado para puertas eléctricas, puertas de garaje, barreras y sistemas similares.
Se prohíbe cualquier instalación y/o uso que no sea el especificado en este manual.
El receptor radio **RX4334** puede funcionar con todos los mandos a distancia de marca PROTECO, frecuencia 4334.92 MHz código fijo o rolling-code.

COMPONENTES

P1 = Tecla de PROGRAMACIÓN
P2 = Tecla de BORRAR
RX = Modulo RECEPTOR
JP1 = Entrada ANTENA
JP2 = Entrada 4° CANAL RADIO
JP3 = Entrada ALIMENTACIÓN
JP4 = Entrada CANALES RADIO 1 - 2 - 3
DL1 = LED de señalización
M1 = Memoria de almacenamiento EEPROM
SW1 = Programación de DIP-SWITCHES para canales radio 3 y 4

INSTALACIÓN
Mantenga una distancia mínima de 5 m de otras unidades receptoras radio.

a) Levante la cubierta como se muestra en la imagen (Fig. 2-A).
b) Inserte la antena como se muestra en la imagen (Fig. 2-B).
c) Asegúrese de que el vástago esté bien colocado en el tapón correspondiente y fíjelo .
d) Perfore el pasador y pase el cable a través (Fig. 2-C).
e) Acabe el cableado según el esquema (Fig.1)
f) Después de programar reponga la cubierta y apriete con tornillos (Fig. 3).

PROGRAMACIÓN
El receptor **RX4334** acepta mandos PROTECO con frecuencia 433.92 MHz, **CÓDIGO FIJO** o **ROLLING CODE**.
ANTES DE PROGRAMAR, asegúrese de qué tipo de mando desea grabar.
Una vez que el primer mando ha sido grabado, el receptor sólo aceptará mandos de ese tipo:
CÓDIGO FIJO o **ROLLING CODE.**

No hay posibilidad de RESET.

CÓMO GRABAR CONTROLES REMOTOS
a) Presione repetidamente **P1** en el receptor para seleccionar el canal radio que desea (#1, #2, #3, #4).
Ej.: La luz **DL1** destella 1 vez = canal nr. 1 - La luz **DL1** destella 2 vezes = canal nr. 2
La luz **DL1** destella 3 vezes = canal nr. 3 - La luz **DL1** destella 4 vezes = canal nr. 4
b) Mantenga pulsada la tecla **P1** durante 2/3 segundos hasta que la luz **DL1** permanezca encendida y despué suelte.
c) Pulse de nuevo y mantenga pulsada la tecla **P1** del receptor y, al mismo tiempo, pulse la tecla del mando que desea grabar. La luz **DL1** se apaga: el código del mando ha sido almacenado correctamente en el receptor.

Si el mismo código radio ya está almacenado en el receptor o si la memoria almacenamiento está llena, la luz DL1 destella de modo continuo.

d) Suelte ahora la tecla **P1**, la luz **DL1** se vuelve a encender.
Para almacenar más controles remotos, repita el procedimiento desde el paso **c).**
De lo contrario, la unidad receptora saldrá automáticamente del modo de programación en 10 segundos.

CÓMO BORRAR CONTROLES REMOTOS

- **BORRAR TODOS LOS CONTROLES REMOTOS DE UNA VEZ**
  Presione y mantenga presionada la tecla **P2** del receptor hasta entrar en "modo de borrado": La luz **DL1** se enciende y permanece fija. Mantenga pulsada la tecla **P2** durante unos 10 segundos hasta que la luz **DL1** se apague.
  Todos los controles remotos almacenados previamente se han borrado de la memoria del receptor.

- **BORRAR TODOS LOS CONTROLES REMOTOS DE UN SÓLO CANAL RADIO**
  Presione repetidamente **P1** en el receptor para seleccionar el canal radio que desea borrar (#1, #2, #3, #4).
  Ej.: La luz **DL1** destella 1 vez = canal nr. 1 - La luz **DL1** destella 2 vezes = canal nr. 2
  La luz **DL1** destella 3 vezes = canal nr. 3 - La luz **DL1** destella 4 vezes = canal nr. 4
  Presione y mantenga presionada la tecla **P2** del receptor hasta entrar en "modo de borrado":
  La luz **DL1** se enciende y permanece fija.
  Mantenga pulsada la tecla **P2** durante unos 10 segundos hasta que la luz **DL1** se apague.
  Todos los controles remotos almacenados previamente se han borrado de la memoria del receptor.

- **BORRAR UN SÓLO CONTROL REMOTO**

  Para utilizar esta función es necesario redactar previamente una lista de los controles remotos y sus posición.

  Presione repetidamente **P1** en el receptor para seleccionar el canal radio que desea (#1, #2, #3, #4).
  Ej.: La luz **DL1** destella 1 vez = canal nr. 1 - La luz **DL1** destella 2 vezes = canal nr. 2
  La luz **DL1** destella 3 vezes = canal nr. 3 - La luz **DL1** destella 4 vezes = canal nr. 4
  Si en el canal de radio que ha seleccionado no hay códigos de radio almacenados, la luz **DL1 no se enciende**.

Luego siga a continuación:
Ej: BORRAR UN CONTROL REMOTO QUE HA SIDO ALMACENADO EN LA POSICIÓN 10 EN CANAL RADIO #2
a) Presione dos veces la tecla **P2** en el receptor: la luz **DL1** destella dos veces para confirmar que el canal de radio # 2 está seleccionado.
b) Presione nuevamente la tecla **P2** 10 veces para alcanzar la posición deseada: **DL1** destella una vez cada vez que se pulsa. Ahora suelte la tecla **P2**.
La luz **DL1** destella nuevamente 10 veces para confirmar que está en la posición nr. 10.
c) Pulse una vez más la tecla **P2** y manténgala pulsada durante 10 segundos: el **DL1** se enciende y permanece. Ahora puede soltar.
d) La luz **DL1** se apaga.
El código radio previamente almacenado en la posición 10 del canal # 2 se ha borrado de la memoria.

Para salir del modo de borrado, espere 10 segundos sin dar ningún orden a la unidad.
El receptor volverá automáticamente al modo stand-by.

PROGRAMACIÓN RADIO de Dip-switches SW1
Canal radio #1 - Monostable (pulso)
Canal radio #2 - Monostable (pulso)

#3 Canal Radio

DIP 1	DIP 2	CONTACTO
OFF	OFF	Monostable
ON	OFF	Bistable
OFF	ON	Función reloj (90 segundos)

#4 Canal Radio

DIP 3	DIP 4	CONTACTO
OFF	OFF	Monostable
ON	OFF	Bistable
OFF	ON	Función reloj (90 segundos)

ELIMINACIÓN
Deseche responsablemente.
Deseche el embalaje y el dispositivo correctamente al final de su ciclo de vida, siguiendo las leyes aplicables en el país donde está instalado

CE DECLARACIÓN DE CONFORMIDAD
El fabricante PROTECO Srl declara que las unidades receptoras de radio RX4334 cumplen los requisitos esenciales de la Directiva RED 2014/53 / CE así como la EMC 2014/30 / EU para el cual uso los productos han sido diseñados.

Castagnito, 01.09.2017

Marco Gallo
Administrador Delegado

Português

AVISOS DE SEGURANÇA
Este manual é apenas para instaladores profissionais ou qualificados.
Uma instalação incorreta pode causar sérios danos, siga cuidadosamente todas as instruções de instalação.
Guarde este manual para futuras referências e manutenção.
Antes de instalar, verifique a integridade do produto.
Certifique-se de que o sitio escolhido seja adequado para uma fixação estável.

Antes de conectar o dispositivo, verifique se a tensão de entrada do receptor e a saída do painel de controle têm a mesma tensão.
Sempre desligue a alimentação antes de realizar qualquer manutenção do sistema.

DESCRIÇÃO E USO PREVISTO
Este receptor é projetado para portões elétricos, portas de garagem, barreiras e sistemas similares.
É proibida qualquer instalação e / ou uso diferente daquela especificada neste manual.
O receptor rádio RX4334 permite incorporar todos os emissores PROTECO 4334,92 MHz, com código fixo ou rolling code.

COMPONENTES

P1 = PROGRAMAÇÃO
P2 = APAGAR
RX = Modulo RECEPTOR
JP1 = Entrada ANTENA
JP2 = Saída contacto CH 4
JP3 = Saída ALIMENTAÇÃO
JP4 = Saída contacto CH 1 - 2 - 3
DL1 = LED sinalização
M1 = Memoria EEPROM
SW1 = Programação CH3 e CH4 através da seleção do comutador SW1

INSTALAÇÃO
Mantenha uma distância mínima de 5 m de outras receptoras radio.

a) Tire a tampa do receptor (Fig. 2-A).
b) Coloque a antena devidamente no seu sitio (Fig. 2-B).
c) Certifique-se de que a antena esteja firmemente inserida. Aperte o parafuso.
d) Insira o cabo no prensa-cabos, previamente perfurado com um lápis (Fig. 2-C).
e) Termine a conexão conforme o esquema (Fig.1)
f) Depois de carregar os comandos, coloque a tampa para fechar (Fig. 3).

PROGRAMAÇÃO
O receptor **RX4334** permite incorporar todos os comandos PROTECO com frequência 433.92MHz, **CÓDIGO FIXO ou ROLLING CODE**.
ANTES DE PROGRAMAR, verifique o tipo de controle que deseja gravar.
Uma vez que o primeiro comando foi gravado, o receptor apenas aceitará comandos deste tipo:
CÓDIGO FIXO ou ROLLING CODE.

NÃO É POSSÍVEL FAZER RESET .

PROGRAMAÇÃO DE COMANDOS
a) Pressione a tecla **P1** para escolher o canal radio (CH 1, CH 2, CH3, CH 4).
Exemplo: **CH1** presione uma vez em **P1** - **CH2** presione duas vezes em **P1**
CH3 presione três vezes em **P1** - **CH4** presione quatro vezes em **P1**
O led piscará tantas vezes conforme o canal selecionado.
b) Presione a tecla **P1** continuamente por 2/3 segundos até o led **DL1** acender fixo e soltar.
c) Volte a apretar na tecla **P1** continuamente e juntamente envie o código com o comando a programar.
Quando o led **DL1** desligar, a programação no canal estará completa.

Quando a memória estiver cheia ou quando um código estiver já carregado no receptor, o Led DL1 começa a piscar seguidamente.

d) Solte P1, o led DL1 volta acender..
Para programar mais comandos basta repetir desde o passo c)
Caso contrário, a unidade receptora desliga-se em 10 segundos

APAGAR OS COMANDOS

- **APAGAR TODOS OS COMANDOS DUMA VEZ**
  Presione a tecla **P2** continuamente até o led acender fixo.
  Presione a tecla **P2** por 10 segundos até o led apagar.
  Quando o led DL1 apagar os comandos estarão apagados.

- **APAGAR TODOS OS COMANDOS DUM CANAL SÓ**
  Pressione a tecla **P1** para escolher o canal radio (CH 1, CH 2, CH3, CH 4).
  Exemplo: **CH1** presione uma vez em **P1** - **CH2** presione duas vezes em **P1**
  CH3 presione três vezes em **P1** - **CH4** presione quatro vezes em **P1**
  O led piscará tantas vezes conforme o canal selecionado
  Presione a tecla **P2** continuamente até o led acender fixo. Presione a tecla **P2** por 10 segundos até o led apagar.
  Quando o led apagar os comandos estarão apagad

- **APAGAR UM COMANDO DUM CANAL SÓ**

  Para usar esta função, é necessário preparar uma lista dos comandos e a posição de cadaum.

  Pressione a tecla **P1** para escolher o canal radio (CH 1, CH 2, CH3, CH 4).
  Exemplo: **CH1** presione uma vez em **P1** - **CH2** presione duas vezes em **P1**
  CH3 presione três vezes em **P1** - **CH4** presione quatro vezes em **P1**
  O led piscará tantas vezes conforme o canal selecionado.
  Se não houverem códigos memorizados o **led DL1 não vai acender.**

Exemplo: APAGAR UM COMANDO DE CH 2 MEMORIZADO EM POSIÇÃO 10
a) Pressione duas vezes em **P1** para selecionar o **CH2**. O led **DL1** pisca duas vezes para confirmar o canal.
b) Pressione dez vezes em **P2** para selecionar a posição. O led pisca cada vez que pressionar.
Uma vez acabados os 10 click, o led pisca 10 vezes e a seguir mais 10 vezes.
c) Pressione em **P2** continuamente por 10 segundos, o led acende fixo.
d) Solte, quando o led apagar o comando estará apagado.

Se quiser sair do modo de apagamento SEM FAZER ALTERAÇÕES, aguarde 10 segundos sem dar qualquer ordem à unidade. O receptor retornará automaticamente ao modo de stand-by.

PROGRAMAÇÃO através da seleção do comutador SW1
CH1 - Funcionamento mono-estável
CH2 - Funcionamento mono-estável

#3 Canal Radio

DIP 1	DIP 2	CONTACTO
OFF	OFF	Funcionamento mono-estável
ON	OFF	Funcionamento bi-estável
OFF	ON	Funcionamento relojo (90 segundos)

#4 Canal Radio

DIP 3	DIP 4	CONTATO
OFF	OFF	Funcionamento mono-estável
ON	OFF	Funcionamento bi-estável
OFF	ON	Funcionamento relojo (90 segundos)

ESCOAMENTO
Não dispersar no ambiente .
Partes deste produto podem conter substâncias poluentes.
Eliminar o material através de centros de recolha em conformidade com as normas em vigor.

DECLARAÇÃO DE CONFORMIDADE
PROTECO Srl declara que os receptores RX4334, cumprem com a Directiva RED 2014/53 / CE e EMC 2014/30 / EU para o uso pretendido.

Castagnito, 01de Setembro 2017

Marco Gallo
Gerente

Deutsch

WARNUNG
Eine fehlerhafte Programmierung kann Schaden zufügen, den Anleitungen sorgfältig folgen.
Dieses Handbuch für zukünftigen Benutz bewahren.
Vor der Montierung die Unversehrtheit des Produktes testen.
Versichern Sie sich, dass die Montierungsoberfläche geeignet uns stabil ist.

Vor dem Anfang der Verkabelung, überprüfen dass die Eingangspannung gleich wie die Ausgangspannung auf dem Klemmbrett der Steuerung ist. Vor jedem Wartungsvorgang die Hauptversorgung immer abschalten.

BESCHREIBUNG UND GEBRAUCH
Dieser Empfänger ist für automatische Tore, Garagentore, Schrankendbäume usw geeignet.
Jeder andere Installation oder Gebrauch ist verboten.
RX4334 Funkempfänger kann mit sämtlichen PROTECO Handsender funktionieren, entweder mit festem oder rolling Code.

STEUERUNGSTEILE

P1 = Programmierung
P2 = Löschen
RX = Empfangsmodul
JP1 = Eingang Antenne
JP2 = Radiokanal #4 Eingang
JP3 = Hauptversorgung Eingang
JP4 = Radiokanäle #1 - #2 - #3 Eingang
DL1 = Signalled
M1 = EEPROM
SW1 = Programmierung DIP-SWITCHES für Funkkanäle #3 and #4

INSTALLATION
Einen Abstand von mindestens 5 m von anderen Funkempfängern halten.

a) Den Deckel hochziehen und wegnehmen (Bild 2-A).
b) Die Antenne an den dazu bestimmtes Loch einstecken (Bild 2-B).
c) Sich versichern dass beide den Plastikpfropfen und die Dichtung am Schaft sind.
d) Die Kabeldichtung durchlöchern und das Kabel an den Kabeldurchgang einstecken Bild 2-C).
e) Die Verkabelung laut Schema vervollständigen (Bild 1)
f) Den Deckel schließen und einschrauben (Fig. 3).

PROGRAMMIERUNG
RX4334 Empfänger kann mit PROTECO Handsender mit 433.920 Frequenz funktionieren, **entweder mit festem oder rolling Kode**.
Vor der Programmierung, sollten Sie entscheiden welche Art von Handsender mit dem Empfänger benutzt wird.
Wenn Der erste Handsender eingelernt worden ist, wird der Empfänger nur mit des selben Art von Fernbedienungen funktionieren: entweder Fest oder Rolling Kode**.**

Nach der Vollziehung dieses Vorgangs, gibt es keine Rücksetzmöglichkeit.

EINLERNEN eines Handsenders
a) **P1** wiederholt drücken um den Funkcode zu wählen (#1, #2, #3, #4).
DL1 Licht blinkt: 1 Blick = Funkradio #1, 2 Blicke = Funkradio #2, 3 Blicke = Funkradio #3, 4 Blicke = Funkradio #4.
b) **P1** Taste 2/3 Sekunde halten bis **DL1** Licht bleibt auf und danach die Taste lassen.
c) Noch einmal **P1** drücken und weiter drücken und gleichzeitig die Taste auf dem Handsender drücken um sie einzulernen.
DL1 schaltet aus: der Radiokode wurde mit Erfolg auf dem Empfänger eingelernt.

Wenn der gleiche Radiokode schon im Empfänger gespeichert wurde oder wenn die Einlerneoberfläche voll ist, blinkt DL1 dauernhaft .

d) Release now **P1** key, **DL1** light turns on again.
Um mehrere Handsender einzulernen, den obenen Vorgang wiederholen von Stufe **c)**,sonst wird der Empfänger die Programmierung innerhalb 10 Sekunden beendens.

EINGELERNTE HANDSENDER LÖSCHEN

- **ALLE HANDSENDER ZUSAMMEN LÖSCHEN**
  P2 Taste drücken und weiterdrücken um Löschfunktion zu aktivieren: **DL1** schaltet an und bleibt.
  P2 ca. 10 Sekunden weiter drücken bis **DL1** Licht schaltet aus
  Alle eingelernte Handsender sind gelöscht worden.

- **ALLE HANDENSENDER VON EINEM EINZELNEN FUNKCODE LÖSCHEN**
  P1 mehrmals drücken um den Kanal zu wählen (#1, #2, #3, #4).
  DL1 Licht blinkt: 1 Blink = Funkkanal #1, 2 Blinke = Funkkanäle I #2, 3 Blinke = Funkkanäle #3, 4 Blinke = Funkkanäle #4.
  P2 Taste drücken und weiterdrücken um Löschfunktion zu aktivieren: **DL1** schaltet an und bleibt.
  P2 ca. 10 Sekunden weiter drücken bis **DL1** Licht schaltet aus.
  Alle auf dem gewünschten Kanal eingelernte Handsender sind gelöscht worden.

- **EINEN EINZELNEN HANDSENDER LÖSCHEN**

  Um diese Funktion zu benutzen, braucht man genau zu wissen die genaue Position der eingelernten Handsender auf den verschieden Kanälen.

  P1 mehrmal drücken um den Kanal zu wählen (#1, #2, #3, #4).
  DL1 Licht blinkt: 1 Blink = Funkkanal #1, 2 Blinke = Funkkanäle I #2, 3 Blinke = Funkkanäle #3, 4 Blinke = Funkkanäle #4.
  Wenn kein Handsender auf dem gewählten Funkkanal eingelernt wurde, wird **DL1** nicht anschalten.

Danach, den folgenden Stufen folgen:
Beispiel: LÖSCHEN EINES HANDSENDERS, DER AUF POSITION 10 AUF FUNKKANAL #2 EINGELERNT WURDE
a) 2 Mal **P2** drücken: **DL1** wird 2 Mal blinken um zu bestätigen, dass der Kanal #2 gewählt wurde.
b) **P2** wieder drücken für um die Position zu erreichen: **DL1** blinkt einmal für jedes Drücken. Jetzt **P2** lassen. **DL1** Licht blinkt 10 Mal um die Einlern-position 10 zu bestätigen.
c) **P2** einmal für ca. 10 Sekunden drücken: **DL1** schalten an und bleibt auf. Jetzt können Sie die Taste lassen.
d) **DL1** Licht schaltet aus.
Der auf Position 10 auf dem Kanal #2 eingelernte Handsender ist jetzt vom Speicher gelöscht.

Um die Löschfunktion zu beenden 10 Sekunden warten bis der Empfänger zur Stand By Position zurück ist.

RADIO CHANNELS PROGRAMMING - dip-switches SW1
Funkkanal #1 - Kontakt Monostabel (Impuls)
Funkkanal #2 - Kontakt Monostabel (Impuls)

Funkkanal #3

DIP 1	DIP 2	Kontakt
AUS	AUS	Monostabiel
AN	AUS	Bistabel
AUS	AN	Funktion Uhr (90 Sekunde)

Funkkanal #4

DIP 3	DIP 4	Kontakt
AUS	AUS	Monostabiel
ON	AUS	Bistabel
AUS	AN	Funktion Uhr (90 Sekunde)

ENTSORGUNG
Verantwortlich entsorgen.
Die Verpackung laut den heimlichen bestehenden Vorschriften entsorgen.

CE KONFORMITÄTSERKLÄRUNG
Der Hersteller PROTECO Srl erklärt, dass der Empfänger RX4334 entspricht den ausschließlichen Anforderungen der RED 2014/53/CE Richtlinie und auch EMC 2014/30/EU wofür dieses Produkt entworfen worden ist.

Castagnito, 01.09.2017

Marco Gallo
Geschäftsführer